Napęd okuć
fitting drive

BDT 010-RC

24 VDC

Informacja o produkcie

- energooszczędna wentylacja zgodnie z DIN 1946-6
- mniejsze straty ciepła podczas wentylacji, co przekłada się na mniejsze koszty ogrzewania
- regulacja higieny powietrza w pomieszczeniu oraz zapobieganie powstawaniu pleśni
- szczelina wentylacyjna zgodnie z RC2
- realna alternatywa dla systemów wentylacyjnych

Product Information

- Energy-efficient ventilation according to DIN 1946-6
- Reduction of ventilation heat losses and resulting savings in heating costs
- Regulation of room air hygiene and effective mould prevention
- Ventilation according to RC2
- A real alternative to ventilation systems

Parametry

- kontrolowana naturalna wentylacja dzięki zabudowanemu napędowi BDT 010-RC firmy D+H Mechatronic oraz okuciu activPilot Comfort PADM firmy Winkhaus
- wygodne otwieranie okna za pomocą zdalnego sterowania lub panelu dotykowego
- podświetlany panel dotykowy posiada różne funkcje automatyki
- zintegrowany odbiornik radiowy dla RCR 11 z funkcją bezpiecznego szyfrowania i zmiennego kodu, chroniącego przed użyciem przez nieupoważnione osoby
- tryb redukcji hałasu VNR pozwala na szczególnie cichą pracę
- szlachetne, wysokogatunkowe wzornictwo pozwala na integrację z nowoczesną architekturą
- wysokiej jakości metalowa obudowa
- zamykanie okna za pomocą jednego przycisku
- napęd można zamontować na oknach posiadających zawiasy z lewej lub prawej strony

Features

- controlled natural ventilation with the BDT 010-RC fitting drive from D+H Mechatronic and the activPilot Comfort PADM fitting system from Winkhaus
- flexible window operation by remote control or touch control
- backlit touch control operation for the different automatic functions
- integrated radio receiver for RCR 11 with security encryption and a variable code against unauthorised operation
- VNR mode (Ventilation Noise Reduction) for particularly quiet automatic operation
- refined design for harmonious integration with modern architecture
- high-quality front metal cover
- window turning function at the push of a button
- drive can be installed for left or right hinged windows

Przykład zastosowania

Example for Application

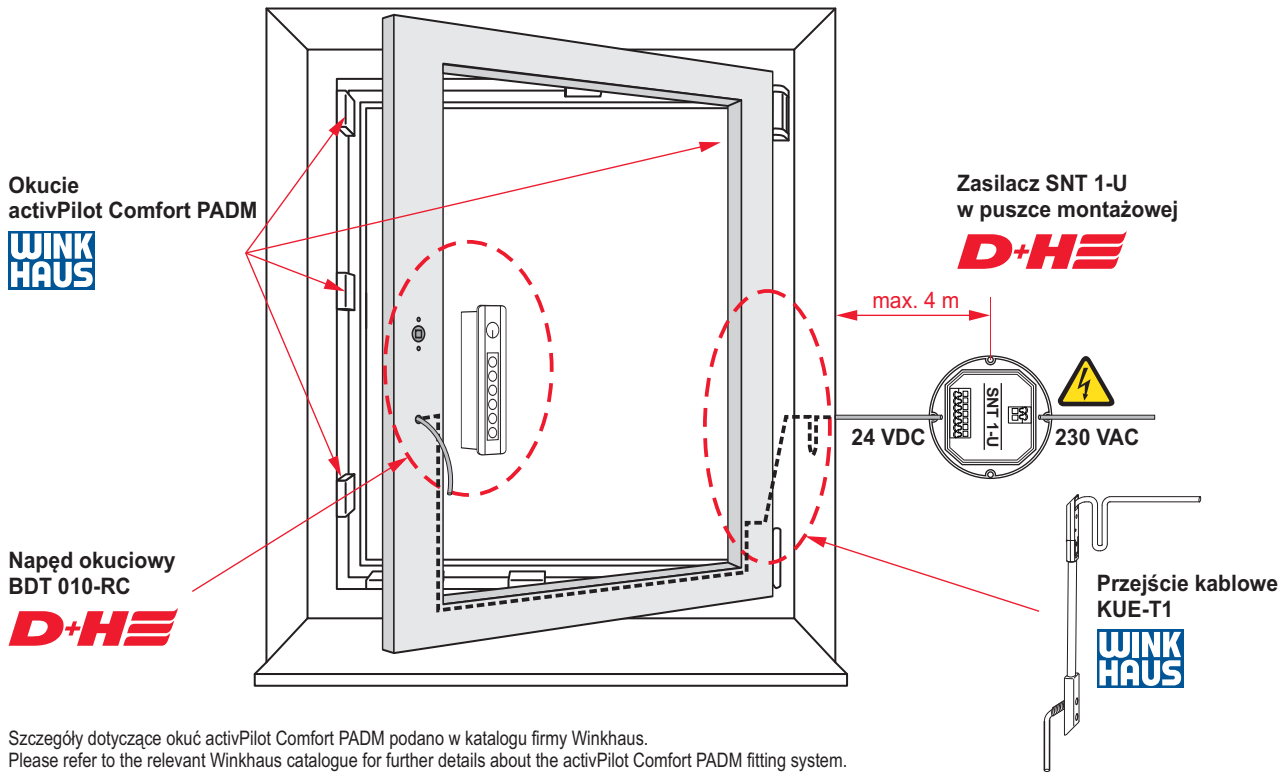

Szczegóły dotyczące okuć activPilot Comfort PADM podano w katalogu firmy Winkhaus.
Please refer to the relevant Winkhaus catalogue for further details about the activPilot Comfort PADM fitting system.

Dane techniczne / Technical Data

Zasilanie / power supply	24 VDC ±15 %, 1,0 A
Poziom szmerów / ripple	< 10 %
Prąd spoczynkowy / standby current	maks. 50 mA
Moment obrotowy / torque	10 Nm
Kąt otwierania / turning angle	90 / 180°
Czas pracy / running time	ca. 8 s / 180°
Stopień ochrony / ingress protection	IP 40
Zakres temperatur / range of temp.	-5°C ... +60°C
Wymiary / dimensions	48 x 205 x 45 mm SxWxG / WxHxD

Typ Type	Nr art. Ord.-No.	Waga/kg Weight/kg	Uwagi Comment
BDT 010-RC	24.000.32	0,75	biały / srebrny white / silver
BDT 010-RC	24.000.31	0,75	biały / biały white / white
BDT 010-RC	24.000.33	0,75	czarny / srebrny black / silver

Napęd zabudowany BDT 010-RC wraz z akcesoriami przynależnymi do BDT można nabyć u partnerów serwisowych i handlowych firmy D+H. Okucia activPilot Comfort PADM oraz przejścia kablowe można zamówić w firmie Winkhaus.
The BDT 010-RC fitting drive and accessories for the BDT are available from your D+H service and sales partner. Please order the activPilot comfort PADM fitting system and the cable transition from Winkhaus.

© 2013 D+H Polska

Z zastrzeżeniem zmian technicznych.
Rights to technical modifications reserved.